SATELITE ROVER

CENTRAL DIGITAL PROGRAMABLE

MANUAL DE INSTRUCCIONES

(REF. 85131)

C/ Miguel Fleta, 9 28037 Madrid
www.sateliterover.com

GARANTÍA:

SATELITE ROVER S.A. ofrece farantía de dos años que empiezan a contar a partir de la fecha de compra para los países de la UE. En el caso del resto de países que no son miembros de la UE, se aplica la garantía legal que está en vigor en el momento de la venta. Se debe conservar la factura de compra para determinar dicha fecha en caso de reclamación.
Durante el periodo de garantía, la empresa SATELITE ROVER S.A. se encargará de los fallos producidos por defecto del material o defectos en fabricación, reparando el producto o sustituyéndolo.
No están incluidos en la garantía el uso inadecuado del producto, el desgaste del material, la manipulación por terceros u otros accidentes que sean ajenos a SATELITE ROVER S.A.

SATELITE ROVER

PROGRAMACIÓN DIRECTA CON BOTONES Y DISPLAY

CHIP

PROCESADO DIGITAL DE 32 FILTROS.

AUTO TUNE

FUNCIÓN AUTO SINTONIZACIÓN

A.G.C.

CONTROL AUTOM. DE GANANCIA

TELE/AUTO

TELE y AUTO ALIMENTACIÓN

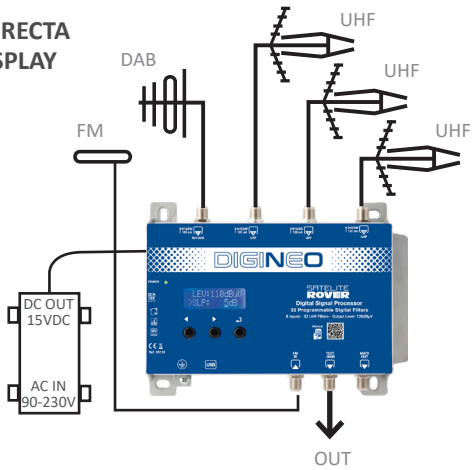

CONEXIÓN AUTOALIMENTADA

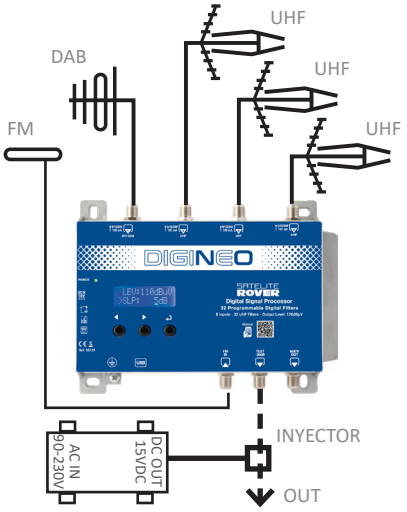

CONEXIÓN TELEALIMENTADA

MO85131_2004

CONFIGURACIÓN RÁPIDA

- Conecte el equipo según los esquemas.
- Seleccione TUNING - AUTO y espere 60 s.
- Ajuste el nivel de salida y la pendiente.

TUNING
AUTO MAN

Nota: Si el rango de entrada es superior a 80 dBµV ajuste el amplificador de entrada en OFF y repita el proceso de auto-sintonización.

INSTRUCCIONES DE SEGURIDAD

Condiciones generales para la instalación:

- Leer este manual antes de operar o manipular el equipo.
- Evitar exponer el equipo a condiciones de lluvia o humedad para reducir el riesgo de fuego o choque eléctrico.
- No abrir el equipo cuando se encuentra conectado a la red eléctrica.
- No obstruir las ranuras de ventilación del equipo.
- No almacenar el equipo en lugares con focos de alto calor, fuego o riesgo de incendio.
- Evitar golpes, caidas y vibraciones en el equipo.

Operación segura del equipo:

- Conectar el equipo a una red de alimentación de 230VAC ± 10% 50 Hz.
- No manipular el equipo si se cayera algún liquido dentro, en tal caso recurra al servicio técnico especializado.
- Para la conexión del equipo a la red de alimentación, sujete el conector, no tire del cable directamente.

Simbología de seguridad eléctrica:

- Evitar el choque eléctrico del equipo evitando abrirlo o manipularlo.
- El equipo cumple con los requerimientos de la normativa de seguridad de clase II.
- El equipo cumple con los requerimientos del marcado CE.

ESPECIFICACIONES TÉCNICAS

REFERENCIA		85131
Modelo		**DIGINEO**
Num. entradas		5 (FM, BIII/DAB, 3x UHF)
Frecuencias de entrada	MHz	BI/FM (40...10) BIII (170...230) / DAB (170...240) UHF (470-790)
Protección LTE		4G / 5G (filtro SAW)
Núm. filtros digitales		32
Canales por filtro		1...2
Rango de entrada	dBµV	FM 35...90 BIII/DAB 40...110 UHF 45...100
Atenuador BI/FM	dB	0/-12/-24
Amplif. entrada BIII/DAB	dB	0/+20 (OFF/ON)
Amplif. entradas UHF		0/+10 (OFF/ON)
Rango C.A.G.	dB	40dB
Selectividad filtros digitales	dB	35 @1MH
Ganancia	dB	VHF 50 UHF 60
Rango nivel de salida	dBµV	90...113
Ajuste de pendiente	dB	VHF 0...-10 UHF 0...-5
Nivel de salida máximo	dBµV	120 (IM3 DIN 45004B -60dBc) 113 (6 MUX)
Pérdidas de retorno	dB	> 12
Salida de test		1 (-30 dB)
Conector USB		USB 1.0/2.0 Tipo B
Alimentación a antenas		12V / 24V 100mA
Consumo máximo		15Vcc 0,53A - 8 W
Temperatura funcionamiento	ºC	-5...+50
Dimensiones	mm	193 x 148 x 36